105/D/BM

Yam

Deckenleuchte nach VG 88913

karl-dose.de/**Yam**

sparsam
langlebig
lichtstark

Yam
105/D/BM/kis

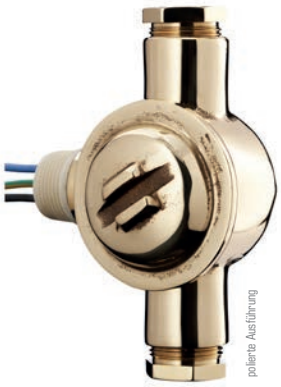

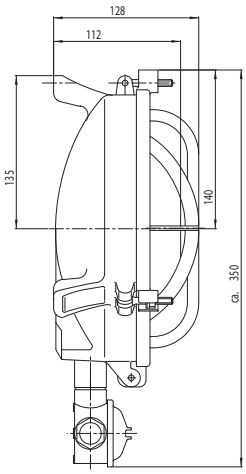

Yam
105/D/BM

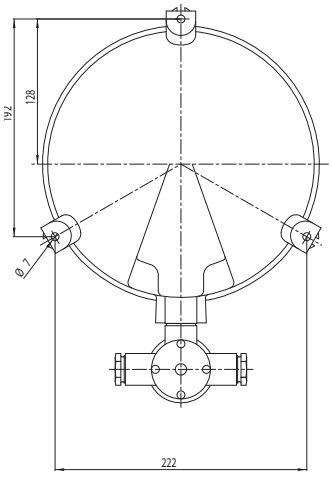

Technische Daten

Name & Nr.	Watt	kg	Beschreibung
Yam 105/D/BM/kis	60W	5,80	• IP 56 • Flache Deckenleuchte nach VG 88913-kis • Gehäuse und Schutzgitter Messing • Schalenglas klar, innen sandmattiert • Kabeleinführung: M24x1,5 nach VG 88812 • ohne Leuchtmittel • mit 453 Zweifußfassung E27 nach VG 88838 • mit 537 Wärmeabzweigdose • Vers.Nr.: 6220-12-191-2501 / SAK-Nr.: 3511-12
Yam 105/D/BM/krt	60W	5,80	• IP 56 • Flache Deckenleuchte nach VG 88913-krt • Gehäuse und Schutzgitter Messing • Schalenglas klar, rot eingefärbt • Kabeleinführung: M24x1,5 nach VG 88812 • ohne Leuchtmittel • mit 453 Zweifußfassung E27 nach VG 88838 • mit 537 Wärmeabzweigdose
Yam 105/D/BM/krs	60W	5,80	• IP 56 • Flache Deckenleuchte nach VG 88913-krs • Gehäuse und Schutzgitter Messing • Schalenglas klar, rot eingefärbt und innen sandmattiert • Kabeleinführung: M24x1,5 nach VG 88812 • ohne Leuchtmittel • mit 453 Zweifußfassung E27 nach VG 88838 • mit 537 Wärmeabzweigdose

Ersatzteile

Nr.	kg	Beschreibung
402 sand	0,50	Schalenglas klar 200x38mm innen sandmattiert
402 rot	0,50	Schalenglas klar 200x38mm rot eingefärbt
402 r/s	0,50	Schalenglas klar 200x38mm rot eingefärbt, innen sandmattiert

Polierte Produkte gegen Aufpreis erhältlich.

DOSE
power for ships

Yam LED

LED 105
LED 105/2

Flache LED-Deckenleuchten

NEU
auch als Umbaukit

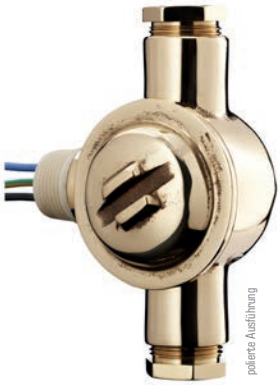

Yam LED Kit

Yam LED 105

Technische Daten

Name & Nr.	Diagramm	Watt	kg	Beschreibung
Yam LED 105	O-	13W oder 17W	4,50	• IP 56 • Flache Deckenleuchte mit einem integrierten High Voltage/Mid Power LED-Modul • Gehäuse und Schutzgitter Messing, Schalenglas klar • Kabeleinführung: M24 x 1,5 • Spannung: 230V, 115V oder 24V DC • Lichtstrom: 13W: ca. 1.200 lm, 17W: ca. 1.600 lm • Abstrahlwinkel: ca. 160° • Umgebungstemperatur: -40° bis +45° C • Lichttemperatur: 6800K (cool white) • kein Vorschaltgerät notwendig, Wärmemanagement optimiert • Lebensdauer: bis zu 50.000 Std. (Herstellerangaben) abhängig von der Betriebstemperatur
Yam LED 105/2	O=		4,60	
Yam LED Kit		13W oder 17W	0,26	• Umbaukit von Yam 105 auf Yam LED 105: Austausch mit vorhandener Beleuchtung ohne Änderung möglich • Bestehend aus: 1 High Voltage/Mid Power LED-Modul, Abdeckung und Montagematerial • Spannung: 230V, 115V oder 24V DC

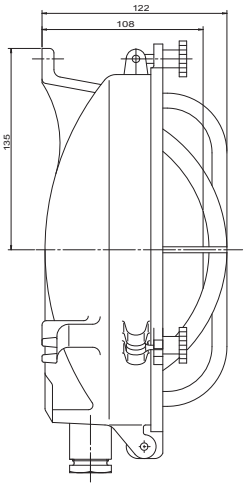

Ersatzteile

Nr.	kg	Beschreibung
402	0,50	Schalenglas 200x38mm
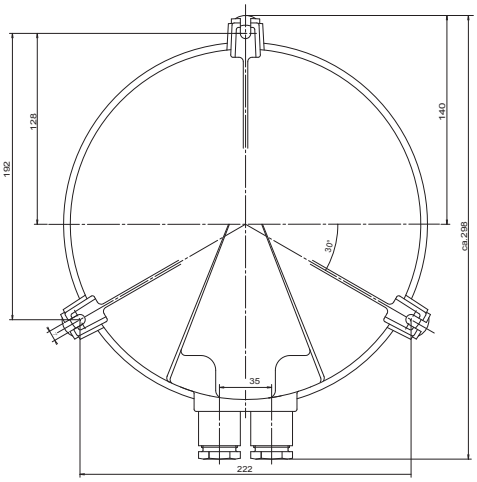
Polierte Produkte gegen Aufpreis erhältlich.