Virgo

Suchscheinwerfer mit LED-Technologie

ENERGY management

Virgo
SS 450 LED D

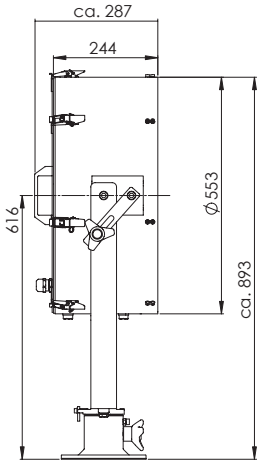

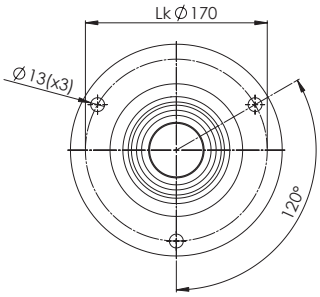

Technische Daten

Name & Nr.	kg	Neigung	Beschreibung
Virgo SS 450 LED D	40,50	-40°/+30°	• IP 56 • Gehäuse, hintere Platte und Befestigungsgabel Edelstahl, Sockel RG5 Rotguss, Abdeckung vorgespanntes temperaturbeständiges Sicherheitsglas, Reflektor hochreines Aluminium • alle Oberflächen weiß pulverbeschichtet RAL 9016, Innenoberflä- che optisch matt schwarz • umlaufend silikonverklebte Silikonschaumdichtung • 31 LED-Module • Eingangsspannung: 85-264V AC/120-370V DC oder 24V DC • beleuchtete Fläche in 100m: 5 x 5m • Lichtstrom: ca. 11.100 lm • Lichtstärke: ca. 5,0 x 10^5 cd • Abstrahlwinkel: 3°, auch mit 5° oder 8° erhältlich • Beleuchtungsstärke in 100m: ca. 228 lx • Drehung: 370° • Lebensdauer Diode: 50.000 Std. im Dauerbetrieb (Herstellerangaben) • Zulassungen: Germanischer Lloyd • Mit elektrischem Fokus auf Anfrage
Virgo SS 450 LED DP	53,00	-40°/+30°	
Virgo SS 450 LED C	45,50	-30°/+20°	
Virgo SS 450 LED CP	58,00	-30°/+20°	
Virgo SS 450 LED R	89,50	-30°/+20°	
Virgo SS 450 LED RP	122,50	-30°/+20°	

Lichttechnische Angaben

elektrische Spannung	elektrische Leistung	Lichtstärke im Focus in Candela	Reichweite M 1 Lux	Abstrahlwinkel
24V DC	130W	5,0 x 10^6 cd	2.000 m	3°
220-230V AC	130W	5,0 x 10^6 cd	2.000 m	3°
110-120V AC	130W	5,0 x 10^6 cd	2.000 m	3°

Varianten

Montageausführung	Name	Beschreibung
Deck	D	• Manuelle Ausrichtung am Scheinwerfer
Kabine	C	• Bedienung von unten über Bedienungsgestänge
Fernsteuerung	R	• Scheinwerfer auf motorischer Fernsteuerungseinheit mit Tableau oder Funk
Säule	P	• Scheinwerfer auf 1m hoher Säule, andere Höhen auf Wunsch

Ersatzteile auf Anfrage

DOSE power for ships

Änderungen bzw. technische Weiterentwicklungen vorbehalten.

SS 350 LED

Virgo

Suchscheinwerfer mit LED-Technologie

karl-dose.de/**Virgo**

ENERGY management

Virgo
SS 350 LED D

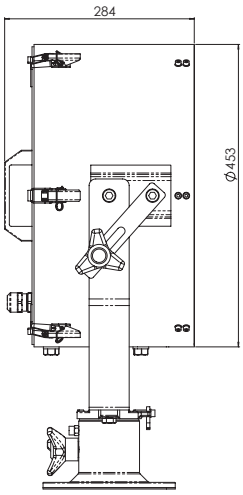

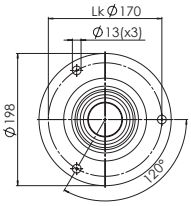

Technische Daten

Name & Nr.	kg	Neigung	Beschreibung
Virgo SS 350 LED D	31,00	-40°/+30°	• IP 56 • Gehäuse, hintere Platte und Befestigungsgabel Edelstahl, Sockel RG5 Rotguss, Abdeckung vorgespanntes temperaturbeständiges Sicherheitsglas, Reflektor hochreines Aluminium • alle Oberflächen weiß pulverbeschichtet RAL 9016, Innenoberflä- che optisch matt schwarz • umlaufend silikonverklebte Silikonschaumdichtung • 19 LED-Module • Eingangsspannung: 85-264V AC/120-370V DC oder 24V DC • beleuchtete Fläche in 100m: 5 x 5m • Lichtstrom: ca. 5.700 lm • Lichtstärke: ca. 2,6 x 10^5 cd • Abstrahlwinkel: 3°, auch mit 5° oder 8° erhältlich • Beleuchtungsstärke in 100m: ca. 250 lx • Drehung: 370° • Lebensdauer Diode: 50.000 Std. im Dauerbetrieb (Herstellerangaben) • Zulassungen: Germanischer Lloyd • Mit elektrischem Fokus auf Anfrage
Virgo SS 350 LED DP	43,50	-40°/+30°	
Virgo SS 350 LED C	36,50	-35°/+20°	
Virgo SS 350 LED CP	49,00	-35°/+20°	
Virgo SS 350 LED R	80,00	-35°/+20°	
Virgo SS 350 LED RP	99,00	-35°/+20°	

Lichttechnische Angaben

elektrische Spannung	elektrische Leistung	Lichtstärke im Focus in Candela	Reichweite M 1 Lux	Abstrahlwinkel
24V DC	80W	2,6 x 10^6 cd	1.400 m	3°
110-120V AC	80W	2,6 x 10^6 cd	1.400 m	3°
220-230V AC	80W	2,6 x 10^6 cd	1.400 m	3°

Varianten

Montageausführung	Name	Beschreibung
Deck	D	• Manuelle Ausrichtung am Scheinwerfer
Kabine	C	• Bedienung von unten über Bedienungsgestänge
Fernsteuerung	R	• Scheinwerfer auf motorischer Fernsteuerungseinheit mit Tableau oder Funk
Säule	P	• Scheinwerfer auf 1m hoher Säule, andere Höhen auf Wunsch

Ersatzteile auf Anfrage

DOSE power for ships

Änderungen bzw. technische Weiterentwicklungen vorbehalten.

ENERGY management

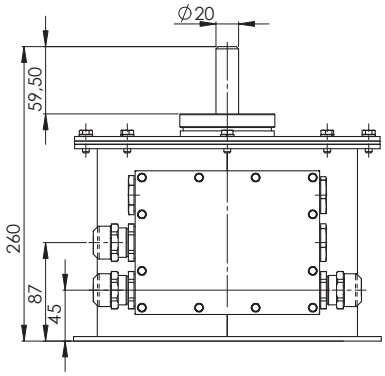

Remote Unit

Virgo
SS 250 LED D

Technische Daten

Name & Nr.	kg	Neigung	Beschreibung
Virgo SS 250 LED D	15,00	-35°/+30°	• IP 56 • Gehäuse, hintere Platte und Befestigungsgabel Edelstahl, Sockel RG5 Rotguss, Abdeckung vorgespanntes temperaturbeständiges Sicherheitsglas, Reflektor hochreines Aluminium • alle Oberflächen weiß pulverbeschichtet RAL 9016, Innenoberfläche optisch matt schwarz • umlaufend silikonverklebte Silikonschaumdichtung • 7 LED-Module • Eingangsspannung: 85-264V AC/120-370V DC oder 24V DC • beleuchtete Fläche in 100m: 5 x 5m • Lichtstrom: ca. 2.100 lm • Lichtstärke: ca. 9,5 x 10^5 cd • Abstrahlwinkel: 3°, auch mit 5° oder 8° erhältlich • Beleuchtungsstärke in 100m: ca. 97 lx • Drehung: 370° • Lebensdauer Diode: 50.000 Std. im Dauerbetrieb (Herstellerangaben) • Zulassungen: Germanischer Lloyd • Mit elektrischem Fokus auf Anfrage
Virgo SS 250 LED DP	22,50	-35°/+30°	
Virgo SS 250 LED C	20,00	-35°/+20°	
Virgo SS 250 LED CP	27,50	-35°/+20°	
Virgo SS 250 LED R	34,00	-35°/+20°	
Virgo SS 250 LED RP	41,50	-35°/+20°	

Lichttechnische Angaben

elektrische Spannung	elektrische Leistung	Lichtstärke im Focus in Candela	Reichweite M 1 Lux	Abstrahlwinkel
24V DC	29W	9,5 x 10^5 cd	900 m	3°
110-120V AC	29W	9,5 x 10^5 cd	900 m	3°
220-230V AC	29W	9,5 x 10^5 cd	900 m	3°

Varianten

Montageausführung	Name	Beschreibung
Deck	D	• Manuelle Ausrichtung am Scheinwerfer
Kabine	C	• Bedienung von unten über Bedienungsgestänge
Fernsteuerung	R	• Scheinwerfer auf motorischer Fernsteuerungseinheit mit Tableau oder Funk
Säule	P	• Scheinwerfer auf 1m hoher Säule, andere Höhen auf Wunsch
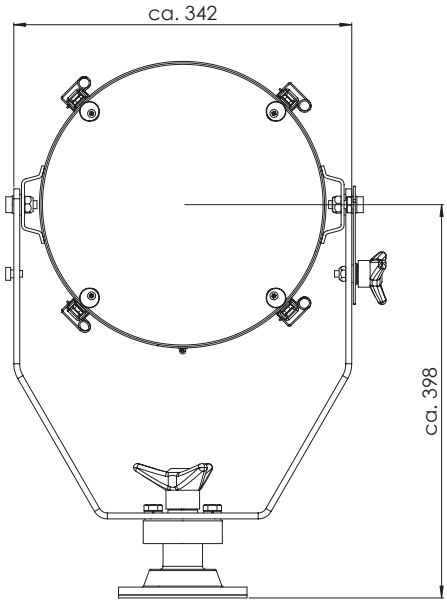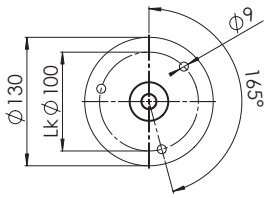
Ersatzteile auf Anfrage