Lupus

LED Reelings- & Gangbordleuchte

ENERGY management

Lupus LED

NEU
Dimmbare und blendfreie Decksbeleuchtung

Technische Daten

Name & Nr.	Watt	kg	Beschreibung
Lupus LED	4W	0,50	• IP67 • Gehäuse aus Edelstahl • Gehäuse zusätzlich pulverbeschichtet RAL 9016 • Kabelverschraubung: M18x1,5 Messing verchromt nach VG 88773 und VG 88812 • Lichtfarbe: Wellenlänge: 110nm • Leistung: ca. 180 lm • Lebensdauer Diode: bis zu 50.000 Std. im Dauerbetrieb (Herstellerangaben) • Eingangsspannung: 230V AC // 50/60 Hz • Abstrahlwinkel: 60° • Umgebungstemperatur: -30° bis 40°C • Niedriger Energieverbrauch • Dose legt besonderen Wert auf das Wärmemanagement in der Leuchte, so dass die LED-Module unter dem kritischen Temperaturbereich arbeiten und über die gesamte Lebensdauer ihre volle Leistung erbringen können.

Ersatzteile auf Anfrage

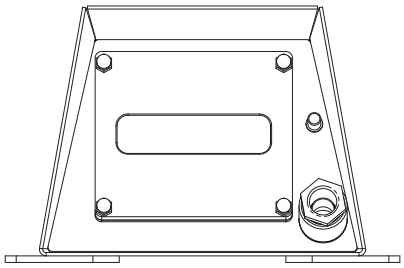

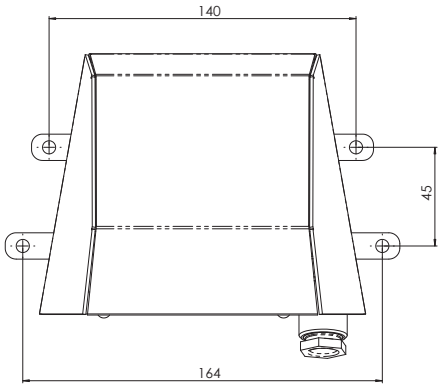

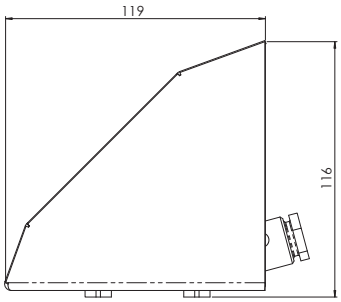

DOSE power for ships

Änderungen bzw. technische Weiterentwicklungen vorbehalten.