Triton
TA137/2-N

Technische Daten

Name & Nr.	Diagramm	kg	Beschreibung
Triton TA137/2-N	O=	0,60	• IP 56 • Gehäuse und Deckel Aluminium, pulverbeschichtet RAL 9018 • Kabelverschraubung: M18x1,5 Messing verchromt nach VG 88773 und VG 88812 • mit Fassung E14, Glimmlampe und Plexiglas-Abdeckung rot • HNA-Schaltereinsatz 2-polig Aus DIN 89322-1/2, 10A AC/DC, max. 250V
Triton TR137/2-N	O=	1,29	• IP 56 • Gehäuse und Deckel Rotguss • Kabelverschraubung: M18x1,5 Messing verchromt nach VG 88773 und VG 88812 • mit Fassung E14, Glimmlampe und Plexiglas-Abdeckung rot • HNA-Schaltereinsatz 2-polig Aus DIN 89322-1/2, 10A AC/DC, max. 250V

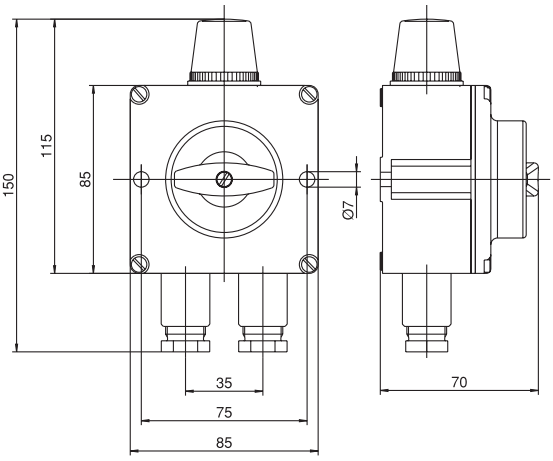

Ersatzteile

Nr.	kg	Beschreibung
406	0,10	Schaltereinsatz 2-polig Aus DIN 89322-1/2 10A AC/DC max. 250V

Andere Kabeleinführungen und Schaltereinsätze auf Anfrage lieferbar.

Optional auch mit Schildträger.

Triton
TA172/3-N

Technische Daten

Name & Nr.	Diagramm	kg	Beschreibung
Triton TA172-N	-O	1,28	• IP 56 • Gehäuse und Deckel Aluminium, pulverbeschichtet RAL 9018 • Kabelverschraubung: M18x1,5 Messing verchromt nach VG 88773 und VG 88812 • Tastereinsatz 6A bei 115V / 230V, 0,3A bei 220V DC
Triton TA172/D-N	-O-	1,35	
Triton TA172/2-N	O=	1,35	
Triton TA172/3-N	-O=	1,41	
Triton TR172-N	-O	0,49	• IP 56 • Gehäuse und Deckel Rotguss • Kabelverschraubung: M18x1,5 Messing verchromt nach VG 88773 und VG 88812 • Tastereinsatz 6A bei 115V / 230V, 0,3A bei 220V DC
Triton TR172/D-N	-O-	0,56	
Triton TR172/2-N	O=	0,56	
Triton TR172/3-N	-O=	0,63	

Triton
TA172/D-N

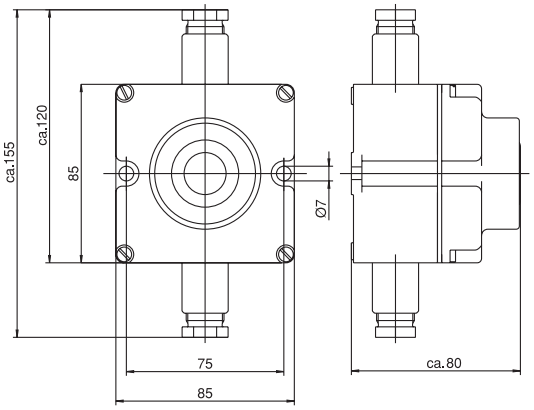

Ersatzteile

Nr.	kg	Beschreibung
T-E	0,03	Tastereinsatz 1 Schließer
TAR-E	0,03	Tastereinsatz 1 Schließer - 1 Öffner
TAA-E	0,03	Tastereinsatz 2 Schließer
TRR-E	0,03	Tastereinsatz 2 Öffner

Andere Kabeleinführungen auf Anfrage lieferbar.

Optional auch mit Schildträger.

TA/TR
210-212-N

Triton

TRI-ONE 2-fach Abzweigdose

karl-dose.de/**Triton**

Triton
TA212-N

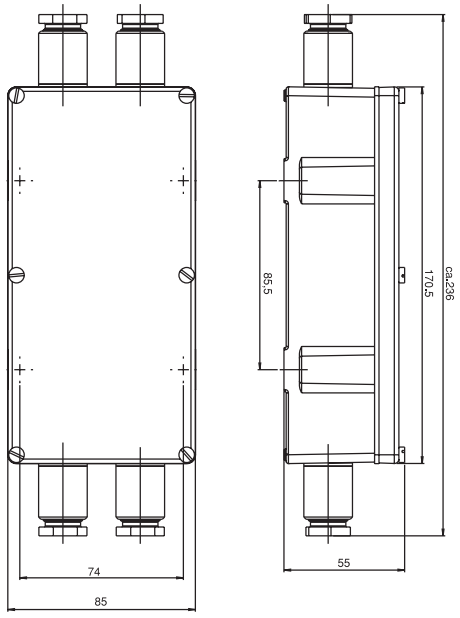

Technische Daten

Name & Nr.	Diagramm	kg	Beschreibung
Triton TA210-N	-O-	0,95	• IP 56 • Gehäuse und Deckel Aluminium, pulverbeschichtet RAL 9018 • Kabelverschraubung: M18x1,5 Messing verchromt nach VG 88773 und VG 88812 • Abzweigeinsätze DIN 89300 aus Steatit mit jeweils 4 Messing-Mantelkeilklemmen bis zu 2,5mm²
Triton TA210a-N	O=	0,95	
Triton TA212-N	=O=	1,15	
Triton TA212-N	=O=	1,15	
Triton TA212/8-N		1,35	
Triton TA212/12-N		2,40	
Triton TR210-N	-O-	1,95	• IP 56 • Gehäuse und Deckel Rotguss • Kabelverschraubung: M18x1,5 Messing verchromt nach VG 88773 und VG 88812 • Abzweigeinsätze DIN 89300 aus Steatit mit jeweils 4 Messing-Mantelkeilklemmen bis zu 2,5mm²
Triton TR210a-N	O=	1,95	
Triton TR211-N	-O=	2,05	
Triton TR212-N	=O=	2,15	
Triton TR212/8-N	≡O≡	2,35	
Triton TR212/12-N	≣O≣	2,50	

Ersatzteile

Nr.	kg	Beschreibung
431	0,15	Abzweigeinsatz DIN 89300 aus Steatit mit Messingkeilklemmen bis 2,5mm²

Ausführung mit Reihenklemmen oder anderer Bestückung auf Anfrage.

Andere Kabeleinführungen auf Anfrage lieferbar.

Optional auch mit Schildträger.

power for ships

TRI-ONE 2-fach Kombination (Beispiel)

Triton
TA312-N

Technische Daten

Name & Nr.	Diagramm	kg	Beschreibung
Triton TA310-N	-O-	1,00	• IP 56 • Gehäuse und Deckel Aluminium, pulverbeschichtet RAL 9018 • Kabelverschraubung: M18x1,5 Messing verchromt nach VG 88773 und VG 88812 • Kombination aus Tastereinsatz 6A AC / 0,3A DC und HNA-Schaltereinsatz 2-polig Aus nach DIN 89322 1/2
Triton TA310a-N	O=	1,00	
Triton TA311-N	-O=	1,10	
Triton TA312-N	=O=	1,15	
Triton TR310-N	-O-	2,55	• IP 56 • Gehäuse und Deckel Rotguss • Kabelverschraubung: M18x1,5 Messing verchromt nach VG 88773 und VG 88812 • Kombination aus Tastereinsatz 6A AC / 0,3A DC und HNA-Schaltereinsatz 2-polig Aus nach DIN 89322 1/2
Triton TR310a-N	O=	2,55	
Triton TR311-N	-O=	2,65	
Triton TR312-N	=O=	2,70	

Die Kombination kann auf Anfrage mit allen Einzelkomponenten bestückt und mit max. 4 Kabeleinführungen nach VG 88773 und VG 88812 ausgerüstet werden.

Andere Kabeleinführungen und Schaltereinsätze auf Anfrage lieferbar.

Optional auch mit Schildträger.

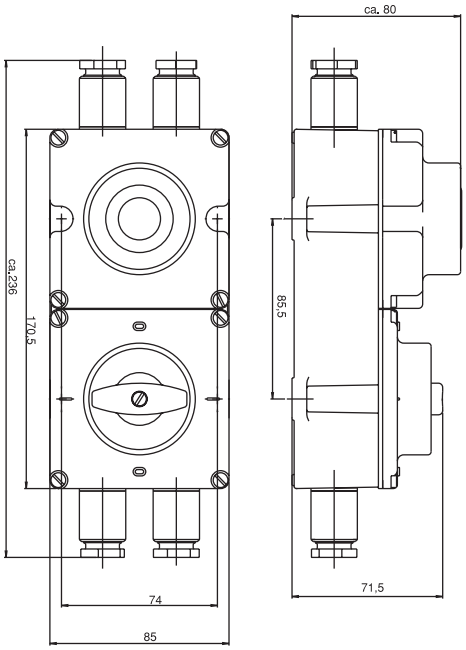

TA/TR
410-412-N

Triton

TRI-ONE Abzweigdose

karl-dose.de/**Triton**

Triton
TA412-N

Triton
TR412-N

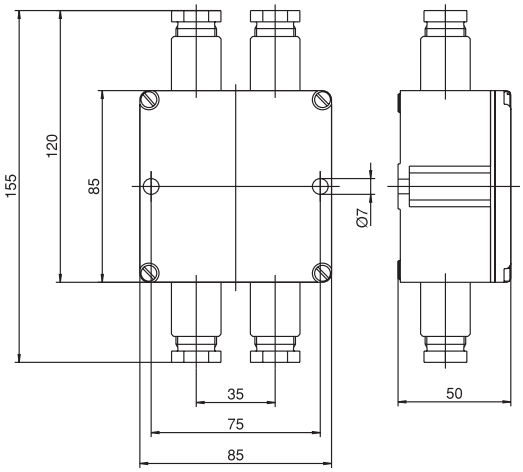

Technische Daten

Name & Nr.	Diagramm	kg	Beschreibung
Triton TA410-N	-O-	0,51	• IP 56 • Gehäuse und Deckel Aluminium, pulverbeschichtet RAL 9018 • Kabelverschraubung: M18x1,5 Messing verchromt nach VG 88773 und VG 88812 • Abzweigeinsatz DIN 89300 aus Steatit mit 4 Messing-Mantelkeilklemmen bis zu 2,5mm² • max. 500V • max. 16A
Triton TA410a-N	O=	0,51	
Triton TA411-N	-O=	0,57	
Triton TA412-N	=O=	0,64	
Triton TR410-N	-O-	1,13	• IP 56 • Gehäuse und Deckel Rotguss • Kabelverschraubung: M18x1,5 Messing verchromt nach VG 88773 und VG 88812 • Abzweigeinsatz DIN 89300 aus Steatit mit 4 Messing-Mantelkeilklemmen bis zu 2,5mm² • max. 500V • max. 16A
Triton TR410a-N	O=	1,13	
Triton TR411-N	-O=	1,19	
Triton TR412-N	=O=	1,26	

Ersatzteile

Nr.	kg	Beschreibung
431	0,15	Abzweigeinsatz DIN 89300 aus Steatit mit Messingkeilklemmen bis 2,5mm², max. 500V, max. 16A

Andere Kabeleinführungen auf Anfrage lieferbar.

Optional auch mit Schildträger.

TA/TR
413-N
415-N

Triton

TRI-ONE HNA-Steckdose

karl-dose.de/**Triton**

Triton
TA413/3-N

Triton
TA413/3-N

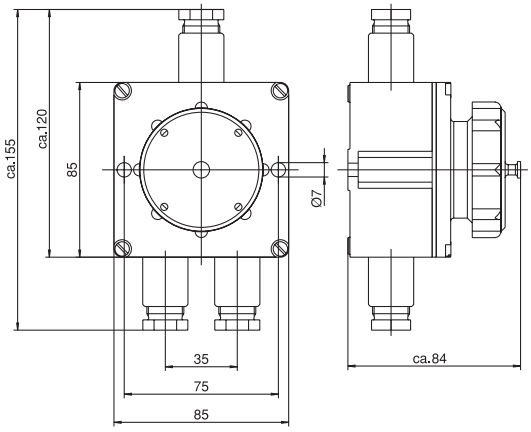

Triton
TR415/3-N

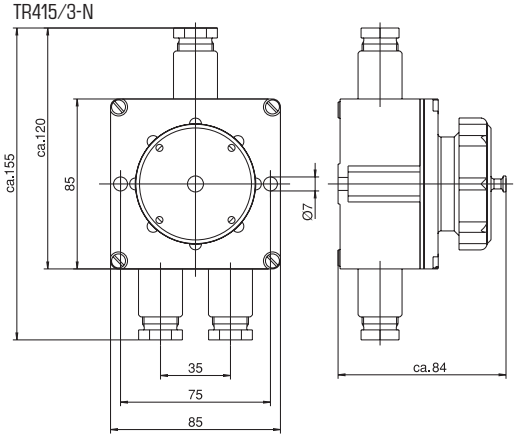

Technische Daten

Name & Nr.	Diagramm	kg	Beschreibung
Triton TA413-N	-O	0,60	• IP 56 • Gehäuse und Deckel Aluminium, pulverbeschichtet RAL 9018 • Kabelverschraubung: M18x1,5 Messing verchromt nach VG 88773 und VG 88812 • HNA-Steckdoseneinsatz DIN 89320 aus Steatit, 16A AC/DC max. 150V, Abzweigeinsatz DIN 89300 aus Steatit
Triton TA413/D-N	-O-	0,67	
Triton TA413/2-N	O=	0,67	
Triton TA413/3-N	-O=	0,74	
Triton TR413-N	-O	1,27	• IP 56 • Gehäuse und Deckel Rotguss • Kabelverschraubung: M18x1,5 Messing verchromt nach VG 88773 und VG 88812 • HNA-Steckdoseneinsatz DIN 89320 aus Steatit, 16A AC/DC max. 150V, Abzweigeinsatz DIN 89300 aus Steatit
Triton TR413/D-N	-O-	1,34	
Triton TR413/2-N	O=	1,34	
Triton TR413/3-N	-O=	1,40	
Triton TA415-N	-O	0,60	• IP 56 • Gehäuse und Deckel Aluminium, pulverbeschichtet RAL 9018 • Kabelverschraubung: M18x1,5 Messing verchromt nach VG 88773 und VG 88812 • HNA-Steckdoseneinsatz DIN 89320 aus Steatit, 16A AC/DC max. 250V, Abzweigeinsatz DIN 89300 aus Steatit
Triton TA415/D-N	-O-	0,67	
Triton TA415/2-N	O=	0,67	
Triton TA415/3-N	-O=	0.74	
Triton TR415-N	-O	1,27	• IP 56 • Gehäuse und Deckel Rotguss • Kabelverschraubung: M18x1,5 Messing verchromt nach VG 88773 und VG 88812 • HNA-Steckdoseneinsatz DIN 89320 aus Steatit, 16A AC/DC max. 250V, Abzweigeinsatz DIN 89300 aus Steatit
Triton TR415/D-N	-O-	1,34	
Triton TR415/2-N	O=	1,34	
Triton TR415/3-N	-O=	1,40	

Ersatzteile

Nr.	kg	Beschreibung
430	0,05	Schraubkappe R1 3/4“ aus Formstoff
430/Ms	0,12	Schraubkappe R1 3/4“ aus Messing
159TO	0,08	Steckdoseneinsatz DIN 89320 16A AC/10A DC, max. 150V
160TO	0,08	Steckdoseneinsatz DIN 89320 16A AC/10A DC, max. 250V

Andere Kabeleinführungen auf Anfrage lieferbar.
Auch in 24V-Ausführung lieferbar.
Schraubkappe aus Messing gegen Mehrpreis lieferbar.
Optional auch mit Schildträger.

DOSE
power for ships

Triton
TA418/3-N

Technische Daten

Name & Nr.	Diagramm	kg	Beschreibung
Triton TA417-N	-O	0,54	• IP 56 • Gehäuse und Deckel Aluminium, pulverbeschichtet RAL 9018 • Kabelverschraubung: M18x1,5 Messing verchromt nach VG 88773 und VG 88812 • HNA-Schaltereinsatz 2-polig Aus DIN 89322-1/2,10A AC/DC • auch mit HNA-Schaltereinsatz 2-polig Aus, 16A AC/DC max. 250V lieferbar
Triton TA418-N	O=	0,61	
Triton TA418/3-N	-O=	0,68	
Triton TA419-N	-O-	0,74	
Triton TR417-N	-O	1,16	• IP 56 • Gehäuse und Deckel Rotguss • Kabelverschraubung: M18x1,5 Messing verchromt nach VG 88773 und VG 88812 • HNA-Schaltereinsatz 2-polig Aus DIN 89322-1/2, 10A AC/DC • auch mit HNA-Schaltereinsatz 2-polig Aus, 16A AC/DC max. 250V lieferbar
Triton TR418-N	O=	1,23	
Triton TR418/3-N	-O=	1,29	
Triton TR419-N	-O-	1,36	

Triton
TA418/3-N

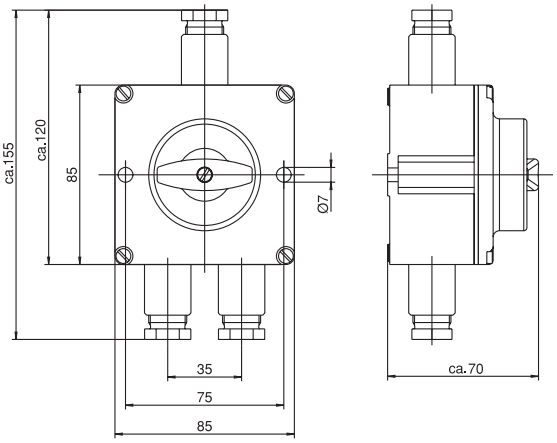

Ersatzteile

Nr.	kg	Beschreibung
406	0,10	Schaltereinsatz 2-polig Aus DIN 89322-1/2, 10A AC/DC, max. 250V
407	0,10	Schaltereinsatz 1-polig Wechsel DIN 89322-6/1, 10A AC/DC, max. 250V
408	0,10	Schaltereinsatz 1-polig Serien DIN 89322-5/1, 10A AC/DC, max. 250V
409	0,10	Schaltereinsatz 1-polig Kreuz DIN 89322-7/1, 10A AC/DC, max. 250V
	0,10	Schaltereinsatz 2-polig Aus, 16A AC/DC max. 250V

Andere Kabeleinführungen und Abzweigeinsätze auf Anfrage lieferbar.

Optional auch mit Schildträger.

Triton

TA/TR 515-N

TRI-ONE Schuko-Steckdose

Triton
TA515/3-N

Technische Daten

Name & Nr.	Diagramm	kg	Beschreibung
Triton TA515-N	-O	0,41	• IP 41 • Gehäuse und Deckel Aluminium, pulverbeschichtet RAL 9018 • Kabelverschraubung: M18x1,5 Messing verchromt nach VG 88773 und VG 88812 • Schuko-Steckdoseneinsatz 16A, max. 250V
Triton TA515/D-N	-O-	0,47	
Triton TA515/2-N	O=	0,47	
Triton TA515/3-N	-O=	0,54	
Triton TR515-N	-O	1,02	• IP 41 • Gehäuse und Deckel Rotguss • Kabelverschraubung: M18x1,5 Messing verchromt nach VG 88773 und VG 88812 • Schuko-Steckdoseneinsatz 16A, max. 250V
Triton TR515/D-N	-O-	1,08	
Triton TR515/2-N	O=	1,08	
Triton TR515/3-N	-O=	1,15	

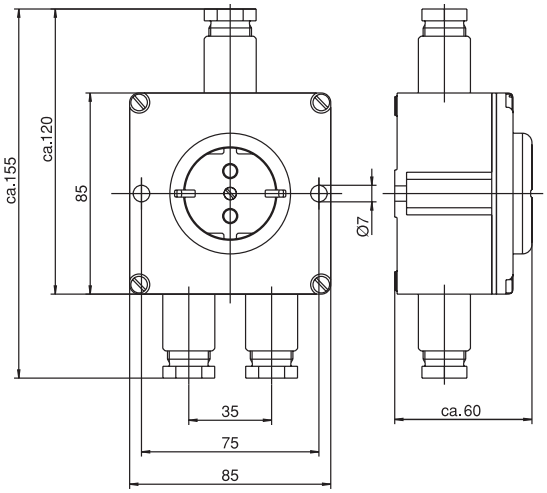

Ersatzteile

Nr.	kg	Beschreibung
165	0,05	Schuko-Steckdoseneinsatz 16A, max. 250V

Andere Kabeleinführungen auf Anfrage lieferbar.

Optional auch mit Schildträger.

Triton
TA518/3-N

Technische Daten

Name & Nr.	Diagramm	kg	Beschreibung
Triton TA517-N	-O	0,60	• IP 41 • Gehäuse und Deckel Aluminium, pulverbeschichtet RAL 9018 • Kabelverschraubung: M18x1,5 Messing verchromt nach VG 88773 und VG 88812 • Wipp-Schaltereinsatz 2-polig Aus, 10A AC/DC, max. 250V
Triton TA518-N	O=	0,67	
Triton TA518/3-N	-O=	0,74	
Triton TA519-N	-O-	0,67	
Triton TR517-N	-O	1,18	• IP 41 • Gehäuse und Deckel Rotguss • Kabelverschraubung: M18x1,5 Messing verchromt nach VG 88773 und VG 88812 • Wipp-Schaltereinsatz 2-polig Aus, 10A AC/DC, max. 250V
Triton TR518-N	O=	1,24	
Triton TR518/3-N	-O=	1,31	
Triton TR519-N	-O-	1,24	

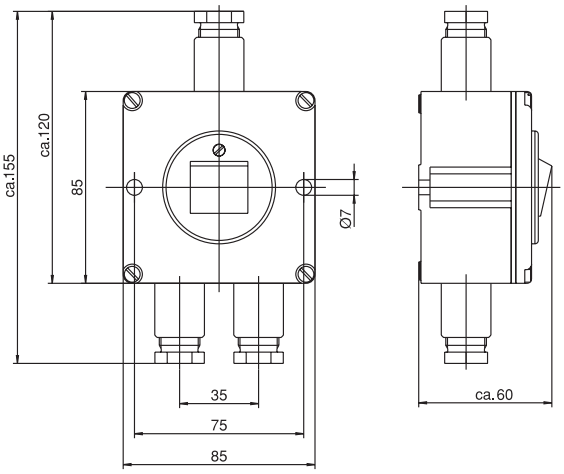

Ersatzteile

Nr.	kg	Beschreibung
166	0,10	Wipp-Schaltereinsatz 2-polig Aus 10A AC/DC, mac. 250V

Andere Kabeleinführungen auf Anfrage lieferbar.

Optional auch mit Schildträger.

Triton

TRI-ONE 3-fach Kombination (Beispiel)

Triton
TA520

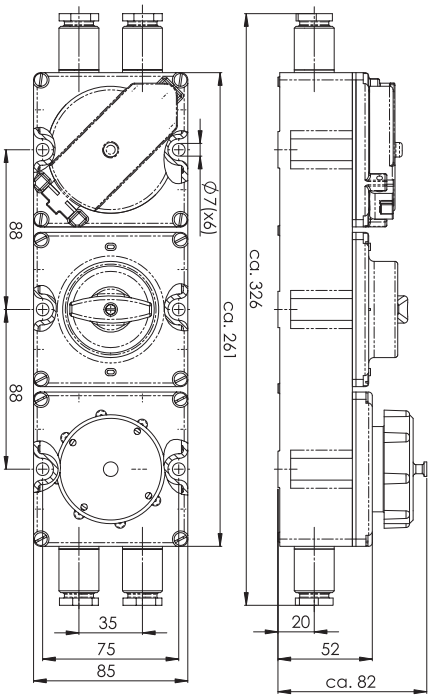

Technische Daten

Name & Nr.	Diagramm	Beschreibung
Triton TA520-N	-O- O= =O= =O=	• IP 41 • Gehäuse und Deckel Aluminium, pulverbeschichtet RAL 9018 • Kabelverschraubung: M18x1,5 Messing verchromt nach VG 88773 und VG 88812
Triton TR520-N	-O- O= -O= =O=	• IP 41 • Gehäuse und Deckel Rotguss • Kabelverschraubung: M18x1,5 Messing verchromt nach VG 88773 und VG 88812

Die Kombination kann auf Anfrage mit allen Einzelkomponenten bestückt und mit max. 4 Kabeleinführungen nach VG 88773 und VG 88812 ausgerüstet werden.

Andere Kabeleinführungen und Schaltereinsätze auf Anfrage lieferbar.

Optional auch mit Schildträger.

TA/TR
525-N

Triton

TRI-ONE Nema-Steckdose

karl-dose.de/**Triton**

Triton
TA525/3-N

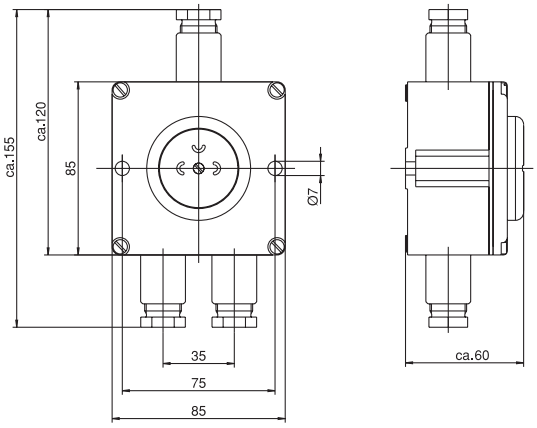

Technische Daten

Name & Nr.	Diagramm	kg	Beschreibung
Triton TA525-N	-O	0,42	• IP 41 • Gehäuse und Deckel Aluminium, pulverbeschichtet RAL 9018 • Kabelverschraubung: M18x1,5 Messing verchromt nach VG 88773 und VG 88812 • Nema-Steckdoseneinsatz 15A • wahlweise 125V, 250V oder 277V AC • unverwechselbar, Twistlock
Triton TA525/D-N	-O-	0,49	
Triton TA525/2-N	O=	0,49	
Triton TA525/3-N	-O=	0,55	
Triton TR525-N	-O	1,02	• IP 41 • Gehäuse und Deckel Rotguss • Kabelverschraubung: M18x1,5 Messing verchromt nach VG 88773 und VG 88812 • Nema-Steckdoseneinsatz 15A • wahlweise 125V, 250V oder 277V AC • unverwechselbar, Twistlock
Triton TR525/D-N	-O-	1,08	
Triton TR525/2-N	O=	1,08	
Triton TR525/3-N	-O=	1,15	

Ersatzteile

Nr.	kg	Beschreibung
157	0,05	Nema-Steckdoseneinsatz 15A, 125V AC, Twistlock
145	0,05	Nema-Steckdoseneinsatz 15A, 250V AC, Twistlock
147	0,05	Nema-Steckdoseneinsatz 15A, 277V AC, Twistlock

Andere Kabeleinführungen auf Anfrage lieferbar.

Optional auch mit Schildträger.

TA/TR
527-529-N

Triton

TRI-ONE Wipp-Taster

karl-dose.de/**Triton**

Triton
TA528/3-N

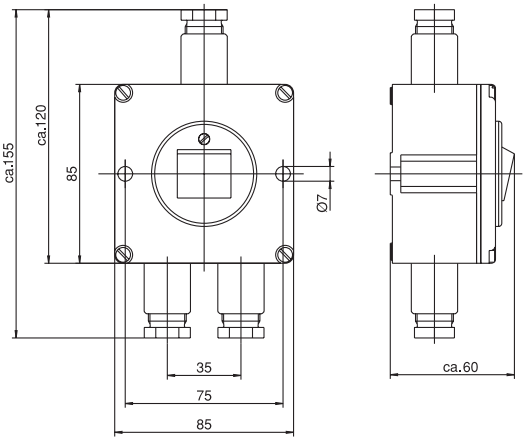

Technische Daten

Name & Nr.	Diagramm	kg	Beschreibung
Triton TA527-N	-O	0,60	• IP 41 • Gehäuse und Deckel Aluminium, pulverbeschichtet RAL 9018 • Kabelverschraubung: M18x1,5 Messing verchromt nach VG 88773 und VG 88812 • Wipp-Tastereinsatz 10A AC, max. 250V
Triton TA528-N	O=	0,67	
Triton TA528/3-N	-O=	0,74	
Triton TA529-N	-O-	0,67	
Triton TR527-N	-O	1,17	• IP 41 • Gehäuse und Deckel Rotguss • Kabelverschraubung: M18x1,5 Messing verchromt nach VG 88773 und VG 88812 • Wipp-Tastereinsatz 10A AC, max. 250V
Triton TR528-N	O=	1,24	
Triton TR528/3-N	-O=	1,31	
Triton TR529-N	-O-	1,24	

Ersatzteile

Nr.	kg	Beschreibung
134	0,10	Wipp-Tastereinsatz 10A AC, max. 250V

Andere Kabeleinführungen auf Anfrage lieferbar.

Optional auch mit Schildträger.

DOSE
power for ships

TRI-ONE Nema-Steckdose mit Klappdeckel

Triton
TA715/3-N

Technische Daten

Name & Nr.	Diagramm	kg	Beschreibung
Triton TA715-N	-O	0,49	• IP 56 • Gehäuse und Deckel Aluminium, pulverbeschichtet RAL 9018 • Kabelverschraubung: M18x1,5 Messing verchromt nach VG 88773 und VG 88812 • Nema-Steckdoseneinsatz 15A • wahlweise 125V, 250V oder 277V AC • unverwechselbar, Twistlock • mit feststellbarem Klappdeckel
Triton TA715/D-N	-O-	0,55	
Triton TA715/2-N	O=	0,55	
Triton TA715/3-N	-O=	0,62	
Triton TR715-N	-O	1,33	• IP 56 • Gehäuse und Deckel Rotguss • Kabelverschraubung: M18x1,5 Messing verchromt nach VG 88773 und VG 88812 • Nema-Steckdoseneinsatz 15A • wahlweise 125V, 250V oder 277V AC • unverwechselbar, Twistlock • mit feststellbarem Klappdeckel
Triton TR715/D-N	-O-	1,40	
Triton TR715/2-N	O=	1,40	
Triton TR715/3-N	-O=	1,47	

Triton
TA715/D-N

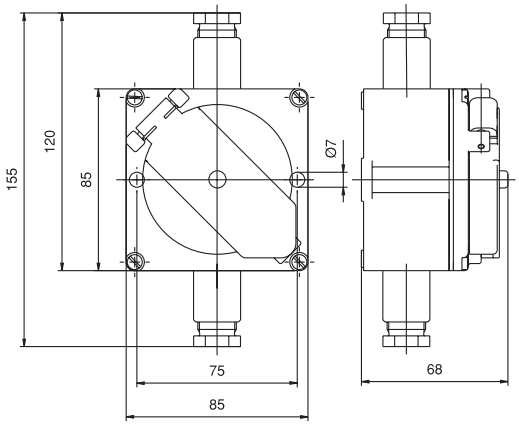

Ersatzteile

Nr.	kg	Beschreibung
157	0,05	Nema-Steckdoseneinsatz 15A, 125V AC, Twistlock
145	0,05	Nema-Steckdoseneinsatz 15A, 250V AC, Twistlock
147	0,05	Nema-Steckdoseneinsatz 15A, 277V AC, Twistlock

Andere Kabeleinführungen auf Anfrage lieferbar.

Optional auch mit Schildträger.

TA/TR
815-N

Triton

TRI-ONE Schuko-Steckdose mit Klappdeckel

karl-dose.de/**Triton**

Triton
TA815/3-N

Triton
TA815/D-N

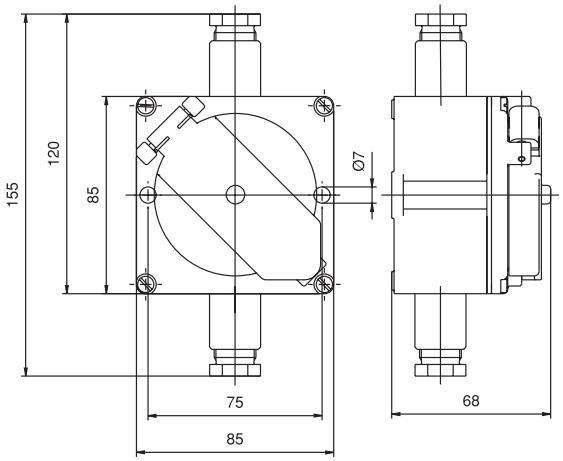

Technische Daten

Name & Nr.	Diagramm	kg	Beschreibung
Triton TA815-N	-O	0,45	• IP 56 • Gehäuse und Deckel Aluminium, pulverbeschichtet RAL 9018 • Kabelverschraubung: M18x1,5 Messing verchromt nach VG 88773 und VG 88812 • Schuko-Steckdoseneinsatz 16A AC / 10A DC, max. 250V • mit feststellbarem Klappdeckel
Triton TA815/D-N	-O-	0,55	
Triton TA815/2-N	O=	0,55	
Triton TA815/3-N	-O=	0,62	
Triton TR815-N	-O	1,33	• IP 56 • Gehäuse und Deckel Rotguss • Kabelverschraubung: M18x1,5 Messing verchromt nach VG 88773 und VG 88812 • Schuko-Steckdoseneinsatz 16A AC / 10A DC, max. 250V • mit feststellbarem Klappdeckel
Triton TR815/D-N	-O-	1,40	
Triton TR815/2-N	O=	1,40	
Triton TR815/3-N	-O=	1,46	

Ersatzteile

Nr.	kg	Beschreibung
165	0,05	Schuko-Steckdoseneinsatz 16A AC / 10A DC, max. 250V

Andere Kabeleinführungen auf Anfrage lieferbar.

Optional auch mit Schildträger.

TA/TR
915-N

Triton

TRI-ONE Sub-D Buchse mit Klappdeckel

karl-dose.de/**Triton**

Triton
TA915/3-N

Triton
TA915/D-N

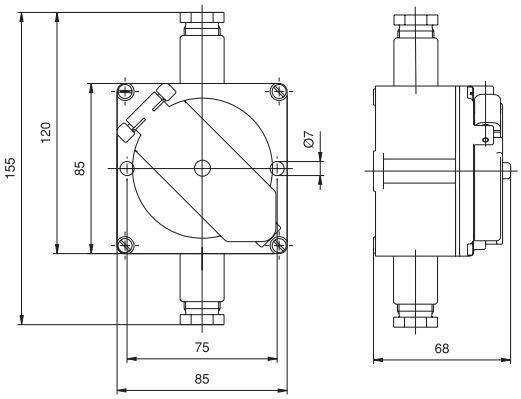

Technische Daten

Name & Nr.	Diagramm	kg	Beschreibung
Triton TA915-N	-O	0,46	• IP 56 • Gehäuse und Deckel Aluminium, pulverbeschichtet RAL 9018 • Kabelverschraubung: M18x1,5 Messing verchromt nach VG 88773 und VG 88812 • Sub-D Buchse • mit feststellbarem Klappdeckel
Triton TA915/D-N	-O-	0,52	
Triton TA915/3-N	-O=	0,59	
Triton TA915/2-N	O=	0,52	
Triton TR915-N	-O	1,25	• IP 56 • Gehäuse und Deckel Rotguss • Kabelverschraubung: M18x1,5 Messing verchromt nach VG 88773 und VG 88812 • Sub-D Buchse • mit feststellbarem Klappdeckel
Triton TR915/D-N	-O-	1,31	
Triton TR915/2-N	O=	1,31	
Triton TR915/3-N	-O=	1,38	

Ersatzteile

Nr.	kg	Beschreibung
158	0,10	Sub-D Einsatz

Andere Kabeleinführungen auf Anfrage lieferbar.

Optional auch mit Schildträger.