LED 11
LED 13
LED 17

Tarandus

LED-Einbaustrahler

karl-dose.com/**Tarandus**

sparsam
langlebig
lichtstark

Tarandus

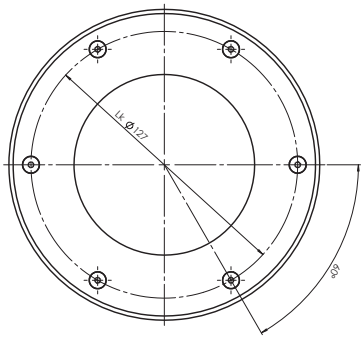

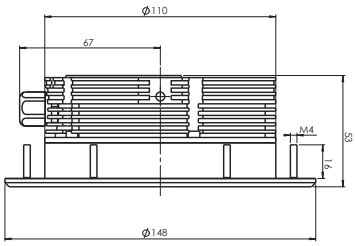

Technische Daten

Name & Nr.	Watt	kg	Beschreibung
Tarandus LED 11	11W	0,90	• IP 56 • Gehäuse aus seewasserbeständigem, eloxiertem Aluminium • Eingangsspannung: 12V - 30V • 1 Platine mit 9 High Power LEDs • Leistung: ca. 140 lm/LED • Lichtfarbe: 4000K • Lichtstrom: ca. 1.200 lm • Abstrahlwinkel: 120° • Zulassung: Germanischer Lloyd
Tarandus LED 13	13W	0,90	• IP 56 • Gehäuse aus seewasserbeständigem, eloxiertem Aluminium • Eingangsspannung: 230V (120V auf Anfrage lieferbar) • 1 x High Voltage/Mid Power LED-Modul • Leistung: ca. 140 lm/LED • Lichtfarbe: 4000K • Lichtstrom: ca. 1.200 lm • Abstrahlwinkel: 120° • Zulassung: Germanischer Lloyd
Tarandus LED 17	17W	0,90	• IP 56 • Gehäuse aus seewasserbeständigem, eloxiertem Aluminium • Eingangsspannung: 230V (120V auf Anfrage lieferbar) • 1 x High Voltage/Mid Power LED-Modul • Leistung: ca. 140 lm/LED • Lichtfarbe: 4000K • Lichtstrom: ca. 1.500 lm • Abstrahlwinkel: 120° • Zulassung: Germanischer Lloyd

Ersatzteile auf Anfrage

Änderungen bzw. technische Weiterentwicklungen vorbehalten.